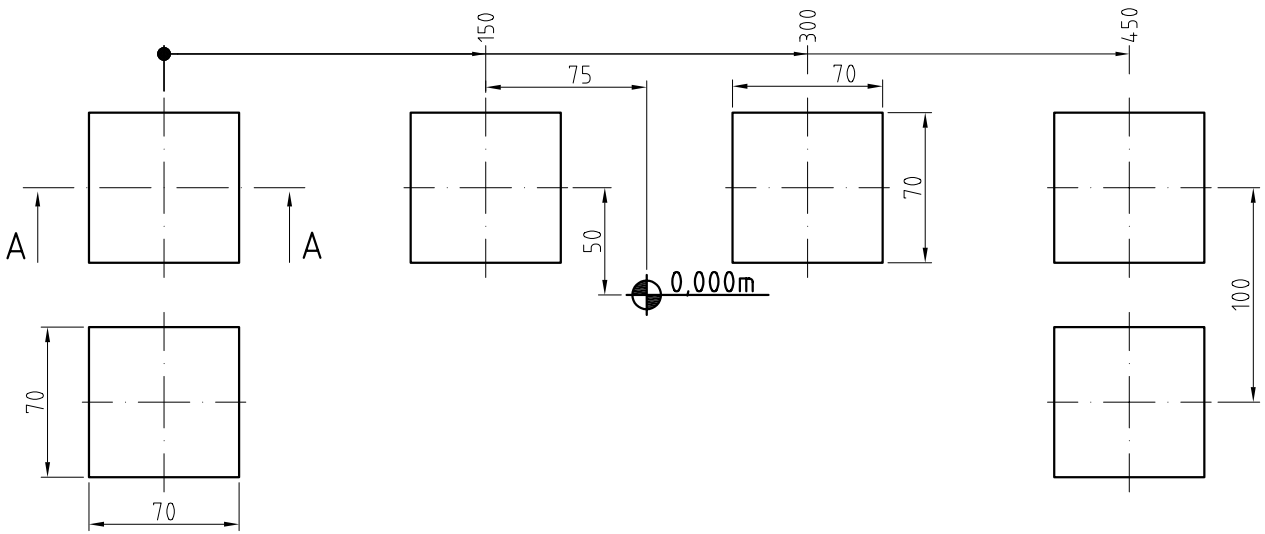

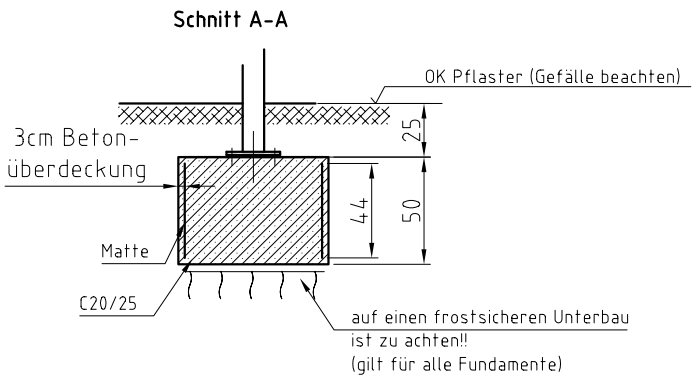

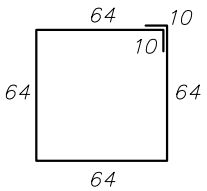

Matte Q188A - 276x44 (6 Stück)

Gründung gilt für folgende Bodenbeschaffenheit:
Schluff gering plastisch Wichte = 17,5 kN/m³, Wichte unter Auftrieb = 9,5 kN/m³, Bodengruppe **HZ**, Reibungswinkel =28°, Kohäsion = 10 kN/m² oder besser.

Maßangaben in cm

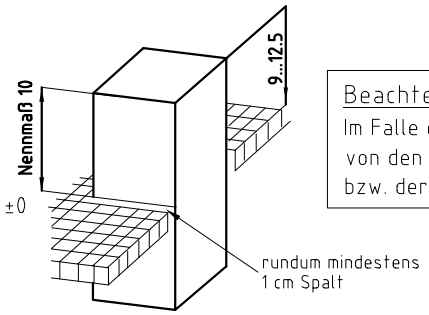

Beachte!
Im Falle einer Abweichung der Baugrundverhältnisse die ungünstiger von den Annahmewerten zur Berechnung sind, ist der Auftraggeber bzw. der Tragwerksplaner in Kenntnis zu setzen.

Achtung!
Bei Gefälle im Baubereich Rücksprache mit Fa. MHB GmbH notwendig!!

(Verwendungsbereich)				(Zul. Abw.)		(Oberfl.)	Maßstab 1:25 (Gewicht)
							(Werkstoff, Halbzeug) (Rohteil-Nr) (Modell- oder Gesenk-Nr)
					Datum	Name	
				Bearb.	20.05.05	C. Parthe	FGU "MHB-Walda"-R1500
				Gepr.			3 Feld / D1820 / SW1000
				Norm			
				MHB GmbH Fürstenwalde			Fundamentplan — Blatt / Blätter
1	Ang. aktualisiert	27.04.10	Par				
Zust	Änderung	Datum	Name	Ursprung			Ersatz für: / Ersatz durch: